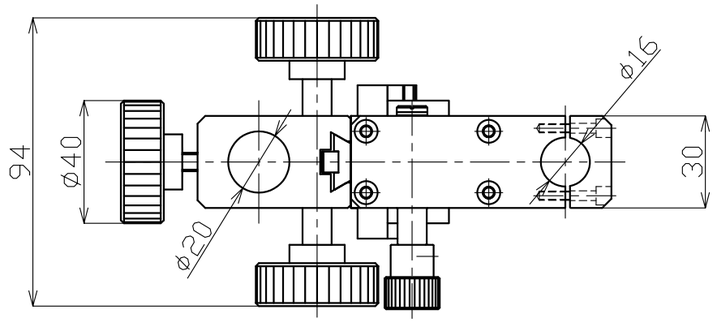

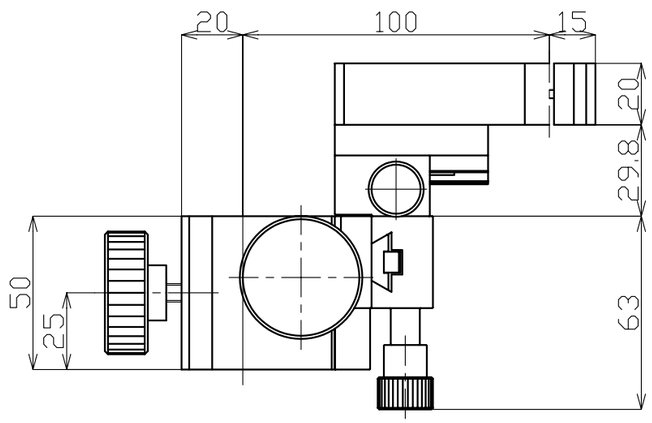

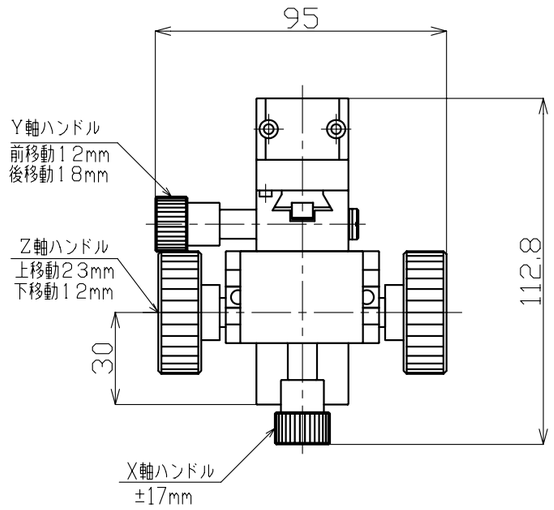

100	組立図	1	――――	――――
部品番号	部　品　名	個数	材　質　表	面 処 理
6		尺度	三角法 面取 ――	仕上 ――――
5		1/2	2004年09月02日	公差 ± 0.3
4		設計	製図 検図 承認	製品名 KSF-16XYZ
3				図番 KGK-1028
2				
1				
符号	年月日 担当 訂正記事			